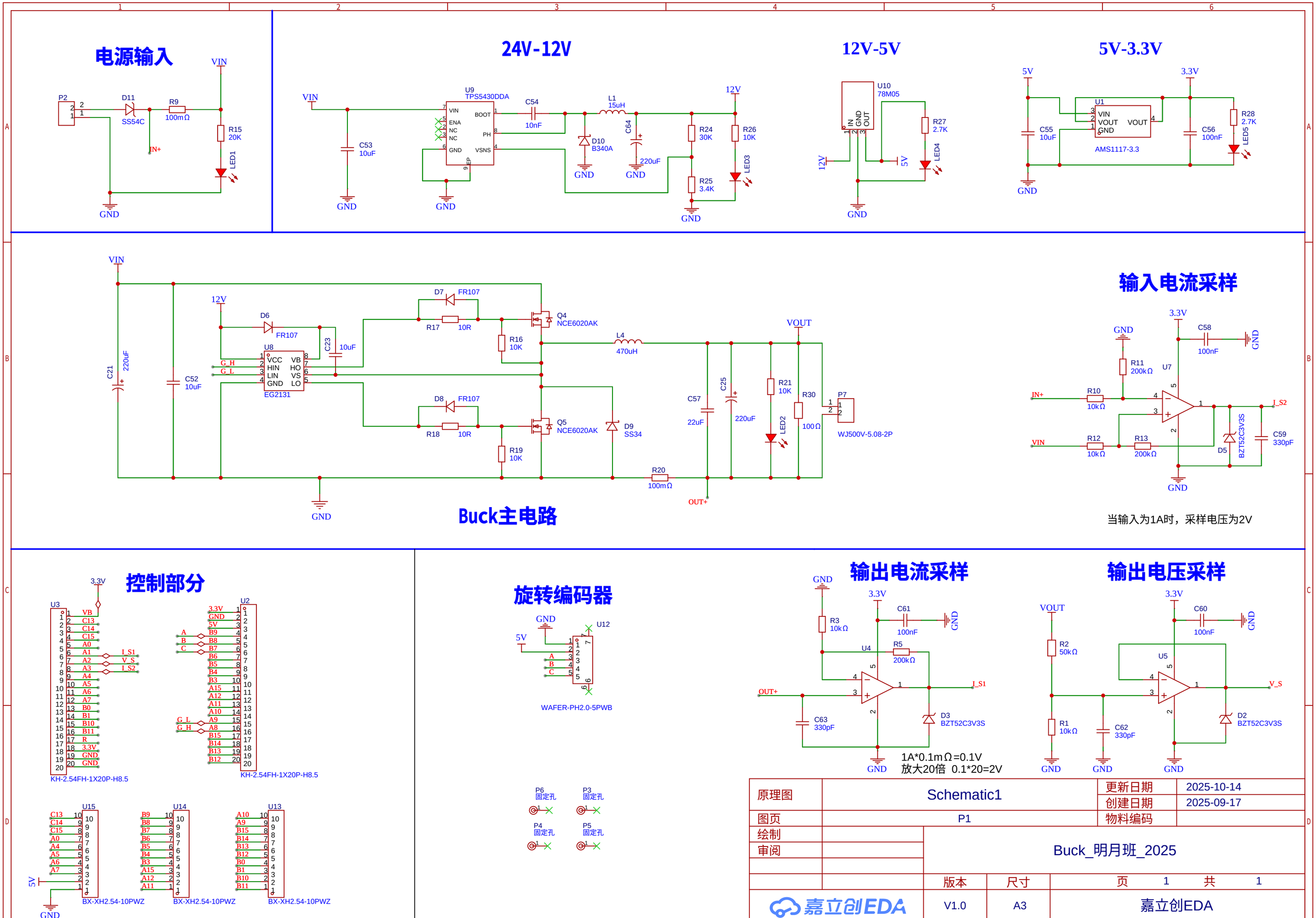
电源输入
24V-12V
12V-5V
5V-3.3V
输入电流采样
Buck主电路
当输入为1A时，采样电压为2V
控制部分
旋转编码器
输出电流采样
输出电压采样
1A*0.1mΩ=0.1V
放大20倍 0.1*20=2V
原理图
Schematic1
更新日期
2025-10-14
创建日期
2025-09-17
图页
P1
物料编码
绘制
审阅
Buck_明月班_2025
版本
尺寸
页 1 共 1
V1.0
A3
嘉立创EDA